FICHA TÉCNICA

POSTE PARA CERRAMIENTOS

PERFILES DE PRECISIÓN, S.L. · Crta. Gipuzkoa, Km. 7,5 · 31195 Berrioplano (Navarra) España

Identificación Fiscal nº ES B 31878465 · Registro Mercantil de Navarra, Tomo 1208, Folio 67, Hoja NA24145

PERFIL EN FRIO
GRUPO CONDESA

Poste para Cerramientos y Vallados

Poste para cerramientos

Perfil en Frio ha diseñado y desarrollado este perfil. a emplear en el cerramiento de vallados, líneas de ferrocarril, autopistas, autovías, etc. También se puede emplear en el cerramiento perimetral de fincas y otras aplicaciones similares.

El material galvanizado Sendzimir según norma EN10346 ofrece garantía contra la corrosión, e incluso los extremos quedan protegidos bajo la influencia de la protección ofrecida por las superficies de zinc adyacentes. La soldadura también está protegida, ya que recibe un recubrimiento adicional por proyección de cinc tras el proceso de conformado.

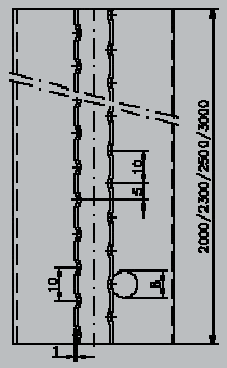

Características / Ventajas

- Perfil soldado, que ofrece una gran **resistencia a la torsión.**
- La sección transversal del perfil está diseñada de modo que puedan ser utilizados accesorios comunes existentes en el mercado (tapones, bridas, tensores…)
- Posee unas muescas en la base para una mejor sujeción de las grapas.
- Disponible en dos espesores diferentes:

  Espesor 1,5 mm., para una mayor robustez
  Espesor 1,2 mm., un 20% más ligera

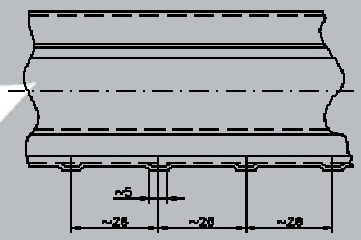

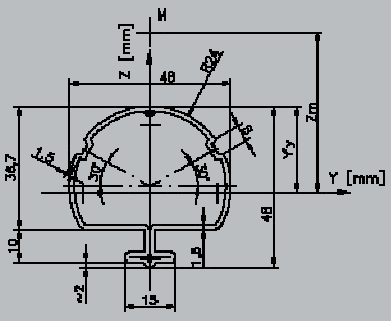

Ref[a]	Esp. mm.	Peso Kg/m	Iyy cm^4	Wyy Cm^3	iyy cm^4	Izz cm^4	Wzz Cm^3	Izz cm
R7784	1,2	1,73	5,27	2,03	1,55	4,67	1,94	1,46
	1,5	2,13	6,35	2,46	1,53	5,71	2,38	1,46

Condiciones de suministro

El producto suministrado es el perfil según la geometría indicada, de acuerdo a UNE EN10162, incluyendo la soldadura y una perforación en el extremo, y cortado a medida a la longitud indicada. Sin acabados posteriores.

El producto se suministra habitualmente en acero galvanizado Sendzimir. Otras calidades bajo consulta.

Sede y Planta de Producción

PERFIL EN FRIO

Crta. de Gipuzkoa, km. 7,5
31195 Berrioplano (Navarra) España

Tel. +34 948 195 300
Fax. +34 948 195 301

e-mail: comercial@perfilenfrio.condesa.com